制图	审核	版本	日期
		V1.0	

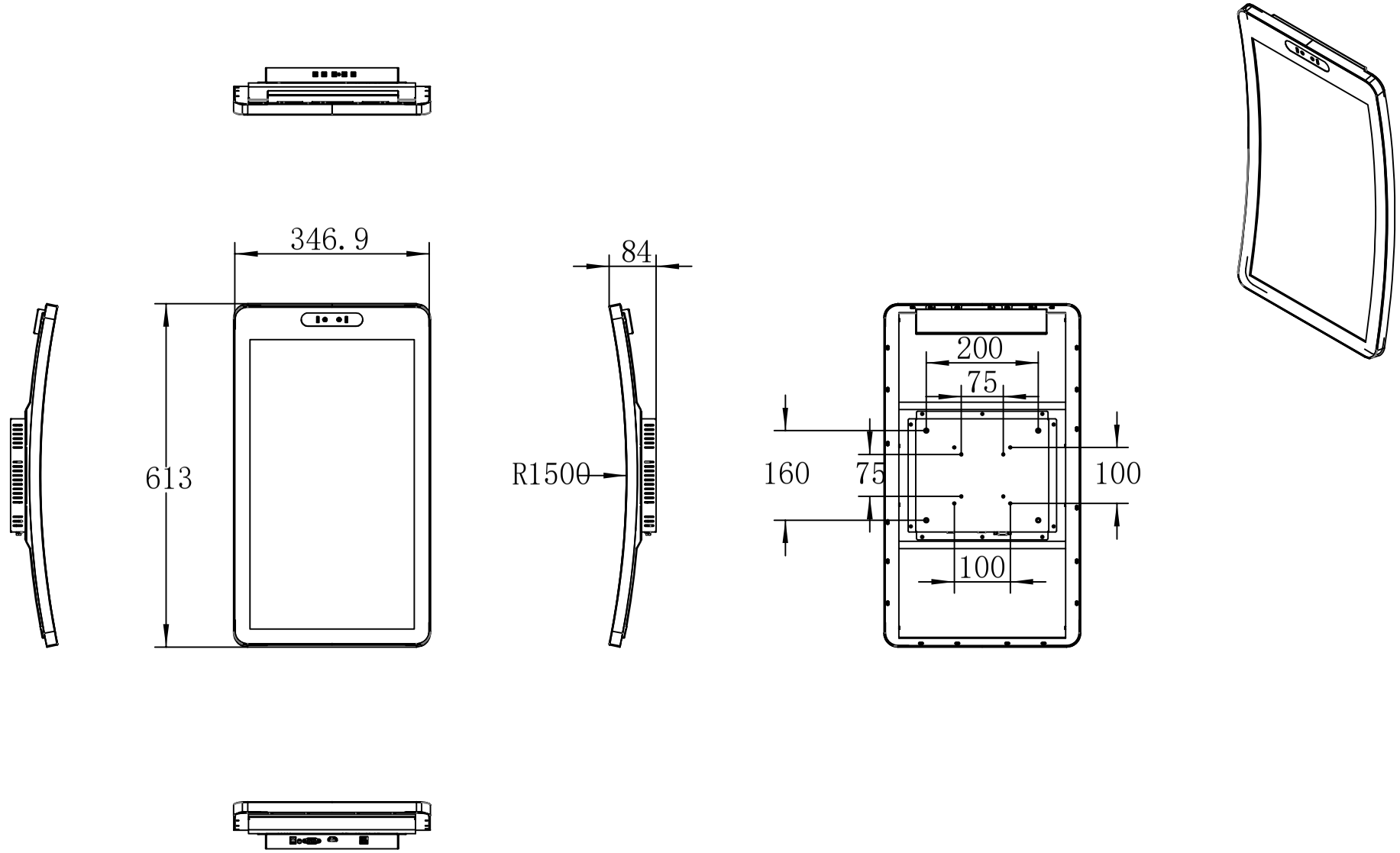

23.6寸曲面触显带摄像头款

公差等级	线性尺寸公差(尺寸分段)				
	>3～120	>120～400	>400～1000	>1000～2000	>2000以上
	±0.1	±0.3	±0.4	±0.6	±0.8
公差等级	角度公差(尺寸分段-指折弯的短边尺寸)				
	≤10	>10～50	>50～120	>120～400	>400
M 级	±1°	±0.5°	±0.33°	±0.17°	±0.083°

图号	
材料	

共 1 张 第 1 张

A4